ԾԽՆԵԼՈՒՅԶԻ ՁԳԱԼԱՐԻ ՀԻՄՔ 1

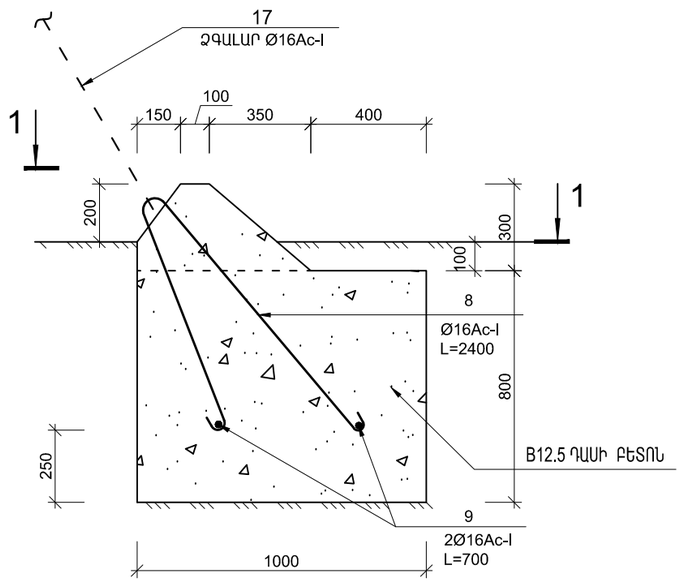


ՁԳԱԼԱՐԻ ԱՄՐԱՑՈՒՄ ԾԽՆԵԼՈՒՅԶԻՆ

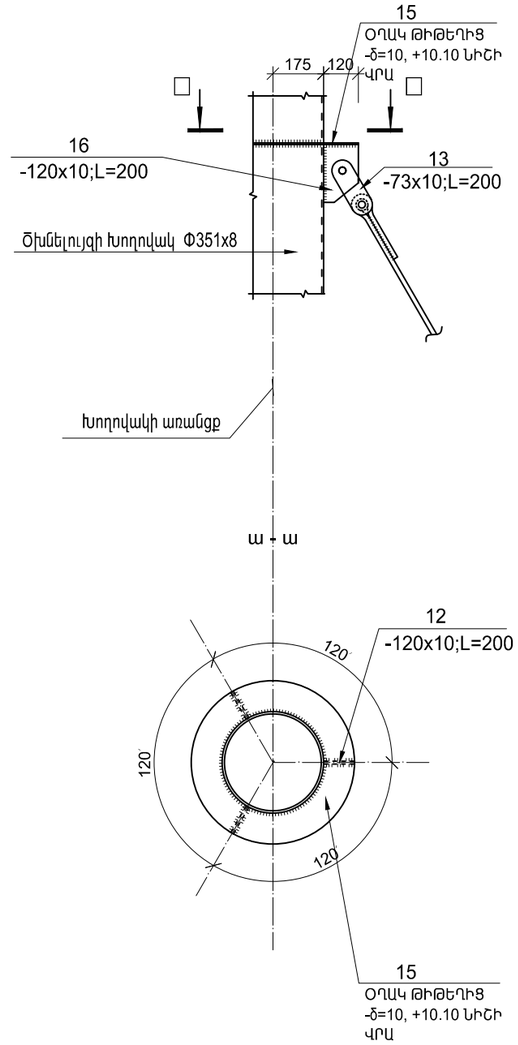


1-1 Մ1:20

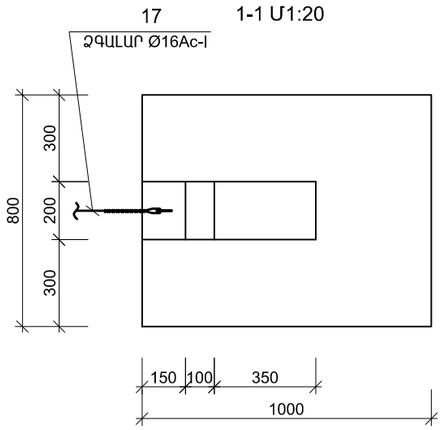


| ՄԻԱՁՈՒՅԼ Ե/Բ ԷԼԵՄԵՆՏՆԵՐԻ ՄԱՍՆԱԳԻՐ | | | | |
|---|---|---|---|---|
| ԴԻՐՔ N | ԱՆՎԱՆՈՒՄ | ՔԱՆԱԿ (հատ) | Քաշը (կգ)1 էլ. | Ընդա-մենը (կգ) |
| 1 | 2 | 3 | 4 | 5 |
| | ԲԵՏՈՆԵ ԺԱՊԱՎԵՆԱՅԻՆ ՀԻՄՔ | | | |
| | Բետոն B12.5 | | | 14.3 մ³ |
| | ԳԵՏՆԱԽԱՐԻՍԽԻ ՀԵՏԵՎԻ ԲԵՏՈՆ, B12.5 | | | 1.2 մ³ |
| | | | | |
| | ԾԽՆԵԼՈՒՅԶԻ ՀԻՄՔ, (1հատ) | ԲԵՏՈՆ B12.5 | | 0.34մ³ |
| | | ԲՈՒՏՈԲԵՏՈՆ | | 0.85 մ³ |
| 6 | Ø10A500c L=550 | 28 | 0.34 | 9.5 |
| 7 | Ø10A500c L=900 | 12 | 0.55 | 6.6 |
| | ՍԱՐՔԱՎՈՐՈՒՄՆԵՐԻ ՀԻՄՔ1, (2հատ) ԲԵՏՈՆ B12.5 | | 1.2 մ³ | |
| 5 | Ø12A500c ∑L=28.9մ | - | - | 25.7 |
| | ՍԱՐՔԱՎՈՐՈՒՄՆԵՐԻ ՀԻՄՔ 2, (1հատ) ԲԵՏՈՆ B12.5 | | 0.7մ³ | |
| 5` | Ø12A500c ∑L=21.0մ | - | - | 18.7 |
| | ՀԱՆԳՈՒՅՑ Հ - 1 (1հատ) | | | |
| 1 | Ø12A500c L=600 | 4 | 0.53 | 2.1 |
| 2 | թերթ - 10x490 L=490 | 1 | 18.8 | 18.8 |
| 3 | թերթ - 12x120 L=200 | 2 | 2.26 | 4.52 |
| 4 | խողովակ Ø351x8 L=14000 | 1 | 947.4 | 947.4 |
| | ՁԳԱԼԱՐԻ ՀԻՄՔ 1 /3ՀԱՏ/ | ԲԵՏՈՆ B12.5 | | 0.7մ³ |
| 8 | Ø16Ac−1 L=2400 | 1 | 3.8 | 3.8 |
| 9 | Ø16Ac−1 L=700 | 2 | 1.1 | 2.2 |
| | | | | |
| | ՁԳԱԼԱՐԻ ԱՄՐԱՑՈՒՄ ԾԽՆԵԼՈՒՅԶԻՆ | | | |
| 15 | թերթ -δ=10 | 1 | 12.1 | 12.1 |
| 16 | թերթ - 10x120 L=200 | 3 | 1.9 | 5.7 |
| 17 | ձգալար Ø16Ac−1 ∑ L=35,0մ | —— | 55.3 | 55.3 |
| | | | | |

| | | | | | | |
|---|---|---|---|---|---|---|
| ՏՆՕՐԵՆ | Մ.ՀՈՒՍՆՅԱՆ | | Ք.ԿԱՊԱՆ ԹԻՎ 7 ԴՊՐՈՑԻ ԿԱՌՈՒՑՈՒՄ /ՏԵՂԱԿԱՊՈՒՄ/ | | | |
| ՆԳՃ | Մ.ՀՈՒՍՆՅԱՆ | | | | | |
| ՆԱԽԱԳԾԵՑ | Ա.ԽԱՍՏՅԱՆ | | ՃԱՐՏԱՐԱՊԵՏԱՇԻՆԱՐԱՐԱԿԱՆ ՄԱՍ / ԿԱԹՍԱՅԱՏՈՒՆ / | ՓՈՒԼ | ԹԵՐԹ | ԹԵՐԹԵՐ |
| ՍՏՈՒԳԵՑ | Ն.ՍՏԵՓԱՆՅԱՆ | | | ԱՆ | ՃՇ-5 | 7 |
| | | | ԾԽՆԵԼՈՒՅԶԻ ՁԳԱԼԱՐԻ ՀԻՄՔԵՐ ՄԱՍՆԱԳԻՐ | «ՄԱՌԱ ԵՎ ԴՈՒՍՏՐԵՐ» ՍՊԸ | | |
| | | | | | | |